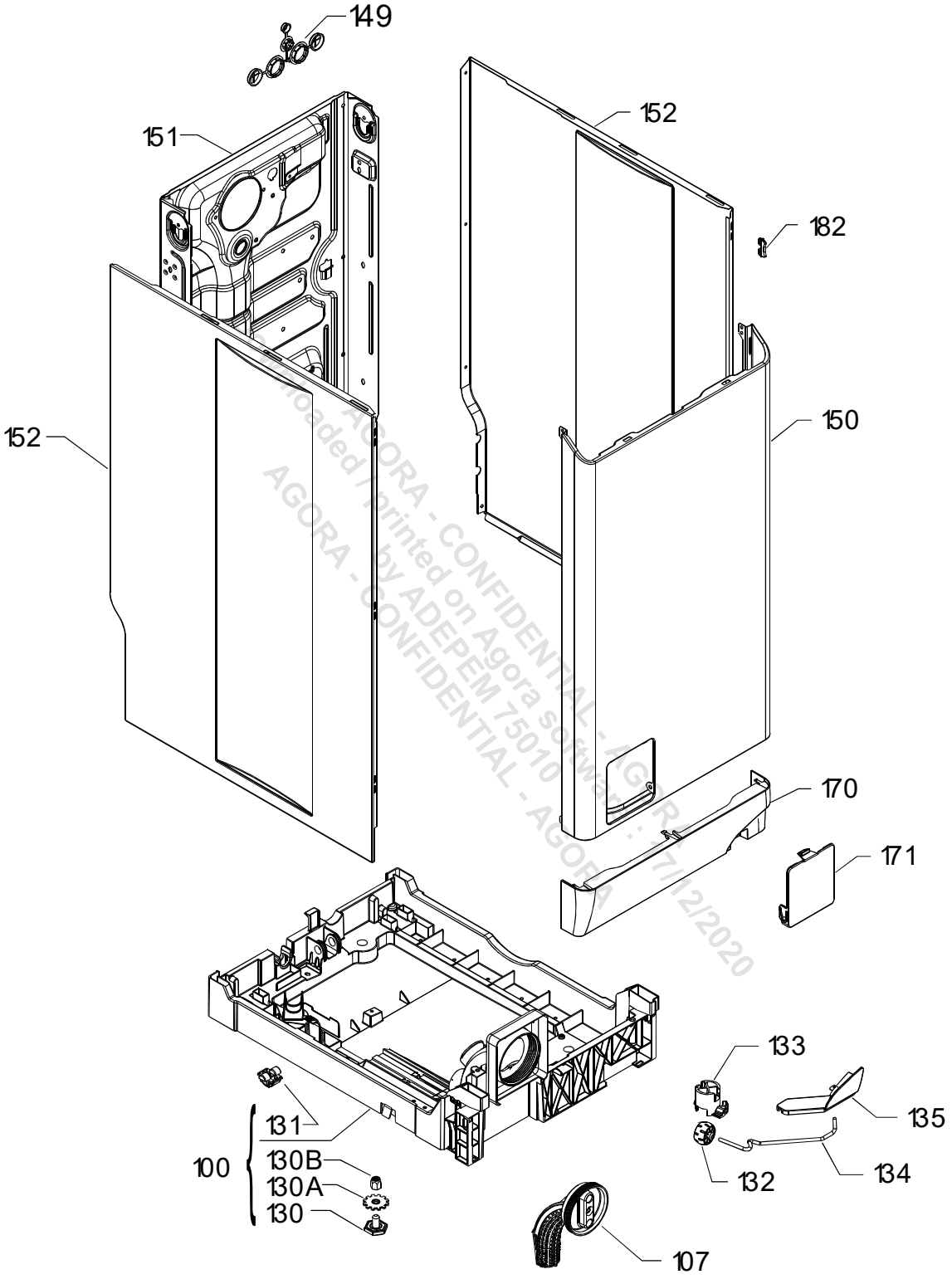

AGORA - CONFIDENTIAL - AGORA
Downloaded / printed on Agora software : 17/12/2020
by ADEPEM 75010
AGORA - CONFIDENTIAL - AGORA

P09133017404

Copyright Electrolux - Reproduction et diffusion interd ites - Copy and diffusion prohibited

N°	Référence	Description	Qté	Commentaire
100	108413725/4	ÉQUERRE,COMPLET	1,00	
107	146277702/8	FILTRE À PELUCHES,COMPLET	1,00	
130	124046705/8	PIED	1,00	
130A	124046403/0	DISQUE	1,00	
130B	146493800/8	ÉCROU,INSERT,M9	1,00	
131	146067102/5	ROULETTE,COMPLET,ARRIÈRE	1,00	
132	5065386500/1	ROULETTE,AVANT	1,00	
133	5065386600/9	SUPPORT DE ROULETTE	1,00	
134	129634002/7	LEVIER	1,00	
135	146892500/1	COUVERCLE,LEVIER,BLANC	1,00	
149	124230600/7	BOUCHON,22,7 MM.	1,00	
150	146857417/1	PANNEAU AVANT,BLANC,C4	1,00	
151	192906042/2	PANNEAU ARRIÈRE,C4	1,00	
152	146350836/4	PANNEAU DE CÔTÉ,GAUCHE,BLANC,5	1,00	
152	146350837/2	PANNEAU DE CÔTÉ,DROIT,BLANC,54	1,00	
170	146892404/6	PLINTHE,BLANC,ROULETTE	1,00	
171	146449402/8	PORTILLON,FILTRE À PELUCHES,BL	1,00	
182	129734606/4	CLIP,BLANC	1,00	

AGORA - CONFIDENTIAL - AGORA
Downloaded, printed on Agora software : 17/12/2020
by ADEPEM 75010
AGORA - CONFIDENTIAL - AGORA

Copyright Electrolux - Reproduction et diffusion interd ites - Copy and diffusion prohibited

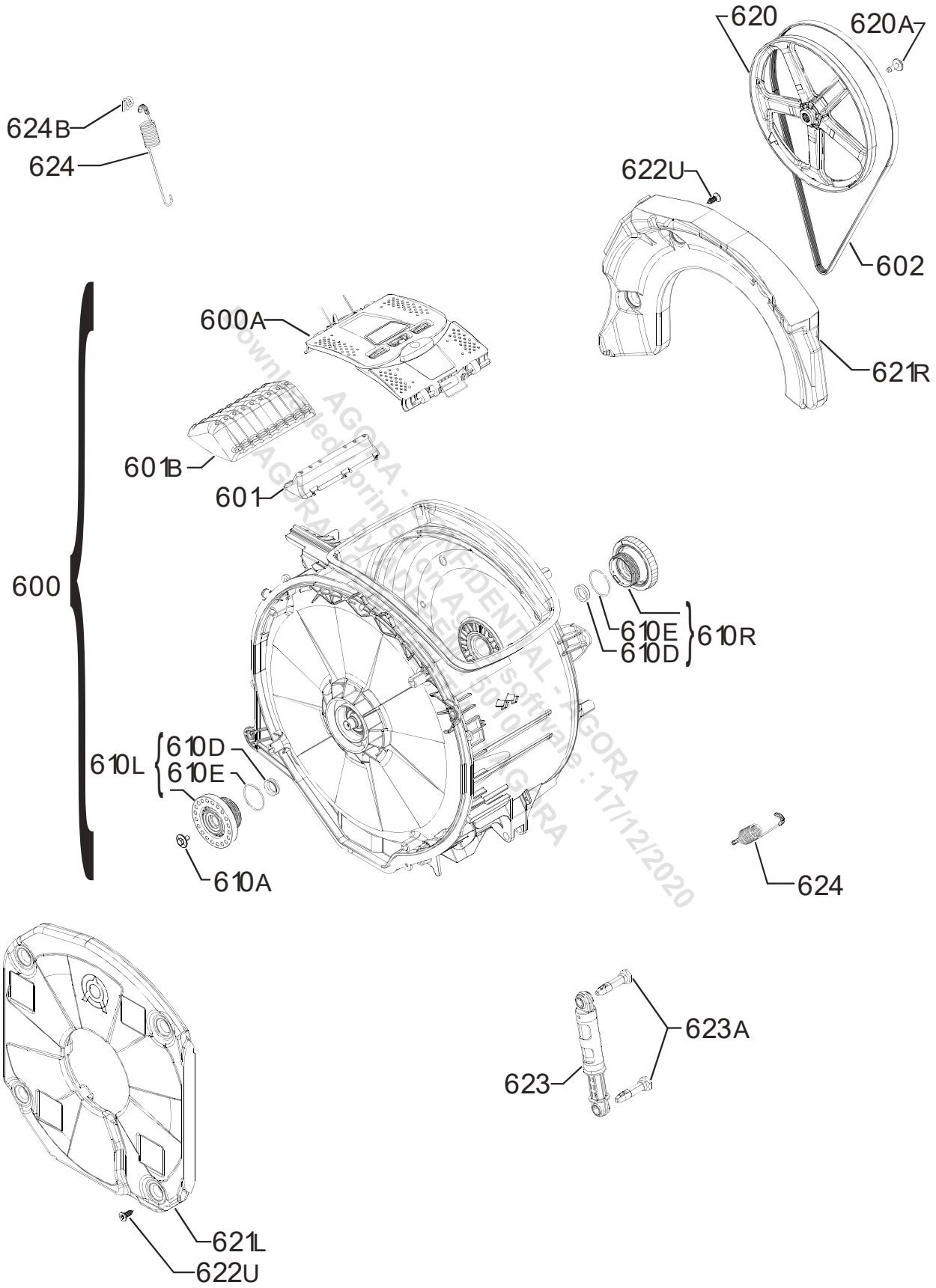

P09133016772

Copyright Electrolux - Reproduction et diffusion interd ites - Copy and diffusion prohibited

N°	Référence	Description	Qté	Commentaire
600	192903175/3	GROUPE,SOUDÉ,ASSEMBLAGE,C4,135	1,00	
600	405534957/7	GROUPE,SOUDÉ,ENSEMBLE,C4,1350R	1,00	
600A	14001382003/4	COUVERCLE TAMBOUR,COMPLET,SOD	1,00	
601	5318895443/1	REDAN	1,00	
601B	5318895319/3	REDAN	1,00	
602	14000223101/1	COURROIE DE TRANSMISSION,L=119	1,00	
610A	108488900/3	BOULON,M7X14	1,00	
610D	146815800/9	JOINT,V-22A	1,00	
610E	129463201/1	JOINT PALIER	1,00	
610L	405512951/6	PALIER,GAUCHE,COMPLET	1,00	
610R	405512950/8	PALIER,DROIT,COMPLET	1,00	
620	108489507/5	POULIE,PLASTIQUE,DSP	1,00	
620A	108488800/5	BOULON,M7X1	1,00	
621L	407135635/8	POIDS,GAUCHE,12,8KG	1,00	
621R	108513000/1	POIDS,DROIT,9,8KG	1,00	
622U	129284402/2	VIS,8.2X32 T	1,00	
623	132255370/0	TAMPON,60N	1,00	
623A	124004124/2	BOULON,TAMPON	1,00	
624	146641908/0	RESSORT,PAROI	1,00	
624	146863301/9	RESSORT,AVANT	1,00	
624B	312200823/2	EMBRAYAGE	1,00	
999	129328002/8	PARE-CHOCS	1,00	

AGORA - CONFIDENTIAL - AGORA
Downloaded printed on Agora software : 17/12/2020
AGORA - CONFIDENTIAL - AGORA

Copyright Electrolux - Reproduction et diffusion interd ites - Copy and diffusion prohibited

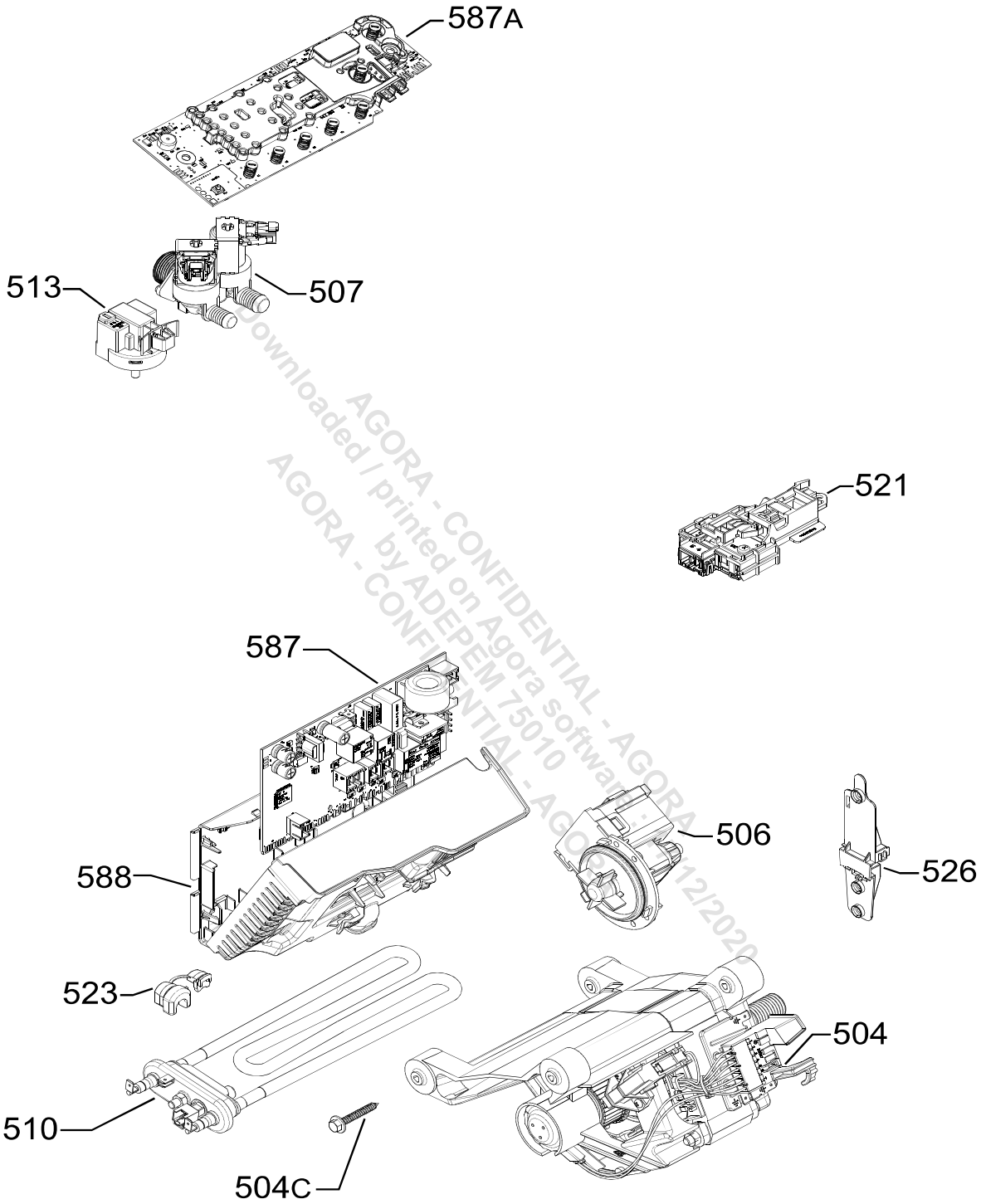

AGORA - CONFIDENTIAL - AGORA
Downloaded / printed on Agora software
by ADEPEM 75010
AGORA - CONFIDENTIAL - AGORA 17/12/2020

P09133015818

Copyright Electrolux - Reproduction et diffusion interd ites - Copy and diffusion prohibited

N°	Référence	Description	Qté	Commentaire
504	108635900/5	MOTEUR,240V,50HZ,F	1,00	
504C	124022201/6	VIS,MOTEUR	1,00	
506	132427803/3	POMPE DE VIDANGE	1,00	
507	132518611/0	ÉLECTROVANNE,2N	1,00	
510	132506423/4	ÉLÉMENT CHAUFFANT,AVEC,CAPTEUR	1,00	
513	132819501/9	PRESSOSTAT ANALOGIQUE	1,00	
521	108476510/4	FERMETURE DE PORTE,TRADITIONAL	1,00	
523	129719603/0	GAINE PASSE FIL,CORDON D'ALIME	1,00	
526	808640501/9	DÉTECTEUR,TAMBOUR,DPS	1,00	
587	97391310361800/2	ÉLECTRONIQUE CONFIGUR'E,EWX136	1,00	
587	807822208/3	ÉLECTRONIQUE PAS CONFIGURÉ,EWX	1,00	
587A	136610150/7	MODULE D'AFFICHAGE,S.6N,P10,TL	1,00	
588	807930501/0	BOÎTE,MODULE PRINCIPAL,EWX1361	1,00	
999	14000648801/3	RAMPE,SÉCURITÉ DE PORTE,MODULE	1,00	
999	132735056/5	RAMPE,MODULE D'AFFICHAGE,MODUL	1,00	
999	14002553502/6	RAMPE,PRESSOSTAT ANALOGIQUE,SO	1,00	
999	808512606/1	RAMPE,ÉLÉMENT CHAUFFANT,MODULE	1,00	
999	108541511/3	RAMPE,MOTEUR,MODULE ÉLECTRONIQ	1,00	
999	108541301/9	RAMPE,VANNE,MODULE ÉLECTRONIQU	1,00	
999	808270501/6	RAMPE,MODULE PRINCIPAL,POMPE D	1,00	
999	108541901/6	CABLAGE,ÉLÉMENT CHAUFFANT,TERR	1,00	
999	108542901/5	CABLAGE,MODULE PRINCIPAL,DSP	1,00	
999	379381300/1	CÂBLE D'ALIMENTATION,2000, 3X1	1,00	

AGORA - CONFIDENTIAL - AGORA
Downloaded / printed on Agora software : 17/12/2020
by ADEPAM 35010
AGORA - CONFIDENTIAL - AGORA

Copyright Electrolux - Reproduction et diffusion interd ites - Copy and diffusion prohibited

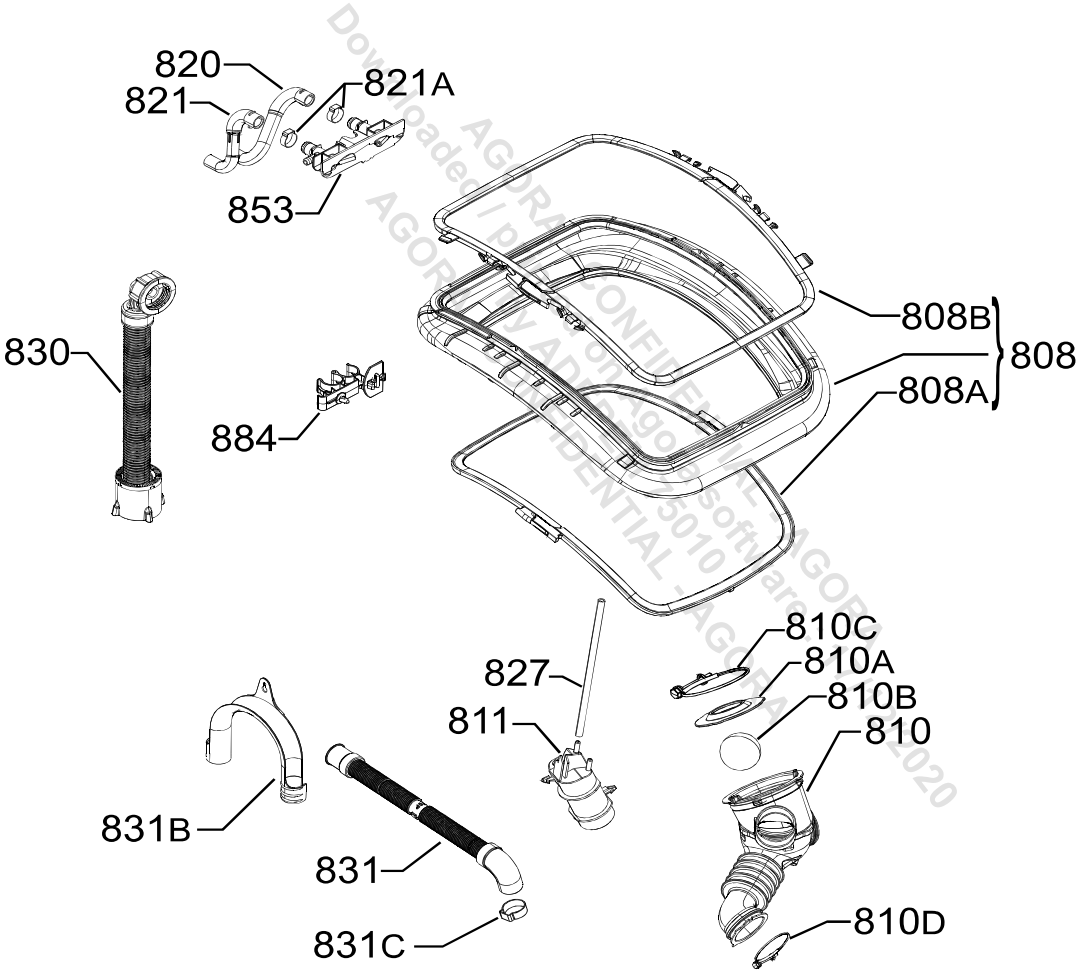

P09133016777

Copyright Electrolux - Reproduction et diffusion interd ites - Copy and diffusion prohibited

N°	Référence	Description	Qté	Commentaire
808	407138800/5	SOUFFLET,COMPLET	1,00	
808A	407138798/1	ANNEAU D'ARRÊT,COMPLET,CUVE	1,00	
808B	407138799/9	ANNEAU D'ARRÊT,COMPLET,PARTIE	1,00	
810	146326820/9	TUBE,CHAMBRE DE COMPRESSION,AS	1,00	
810A	147106000/2	DÉFLECTEUR,TUYAU D'ÉVACUATION,	1,00	
810B	132072000/4	BILLE,TUYAU D'ÉVACUATION,Ø46MM	1,00	
810C	129663209/2	COLLIER,D:90	1,00	
810D	129663210/0	COLLIER,D:49	1,00	
811	129402314/6	PIèGE D'AIR,1-NIVEAU	1,00	
820	407139784/0	TUBE,PRÉLAVAGE AVEC COLLIERS	1,00	
821	407139783/2	TUBE,LAVAGE	1,00	
821A	146735250/4	COLLIER,16MM	1,00	
827	129315213/6	TUBE,PRESSOSTAT,1280MM	1,00	
830	132511503/6	TUYAU D'ALIMENTATION,COMPLET,F	1,00	
831	146973607/6	TUYAU D'ÉVACUATION,1,8M, C4	1,00	
831B	124291600/3	PIECE TERMINAL	1,00	
831C	899669804108/5	ATTACHE-DURITE	1,00	
853	5029994700/7	DISTRIBUTEUR EAU,SANS,PRE-T	1,00	
884	146889901/6	ATTACHE TUYAU	1,00	

AGORA - CONFIDENTIAL - AGORA
Downloaded printed on Agora software : 17/12/2020
by AFEPEM 75010
AGORA - CONFIDENTIAL - AGORA

Copyright Electrolux - Reproduction et diffusion interd ites - Copy and diffusion prohibited

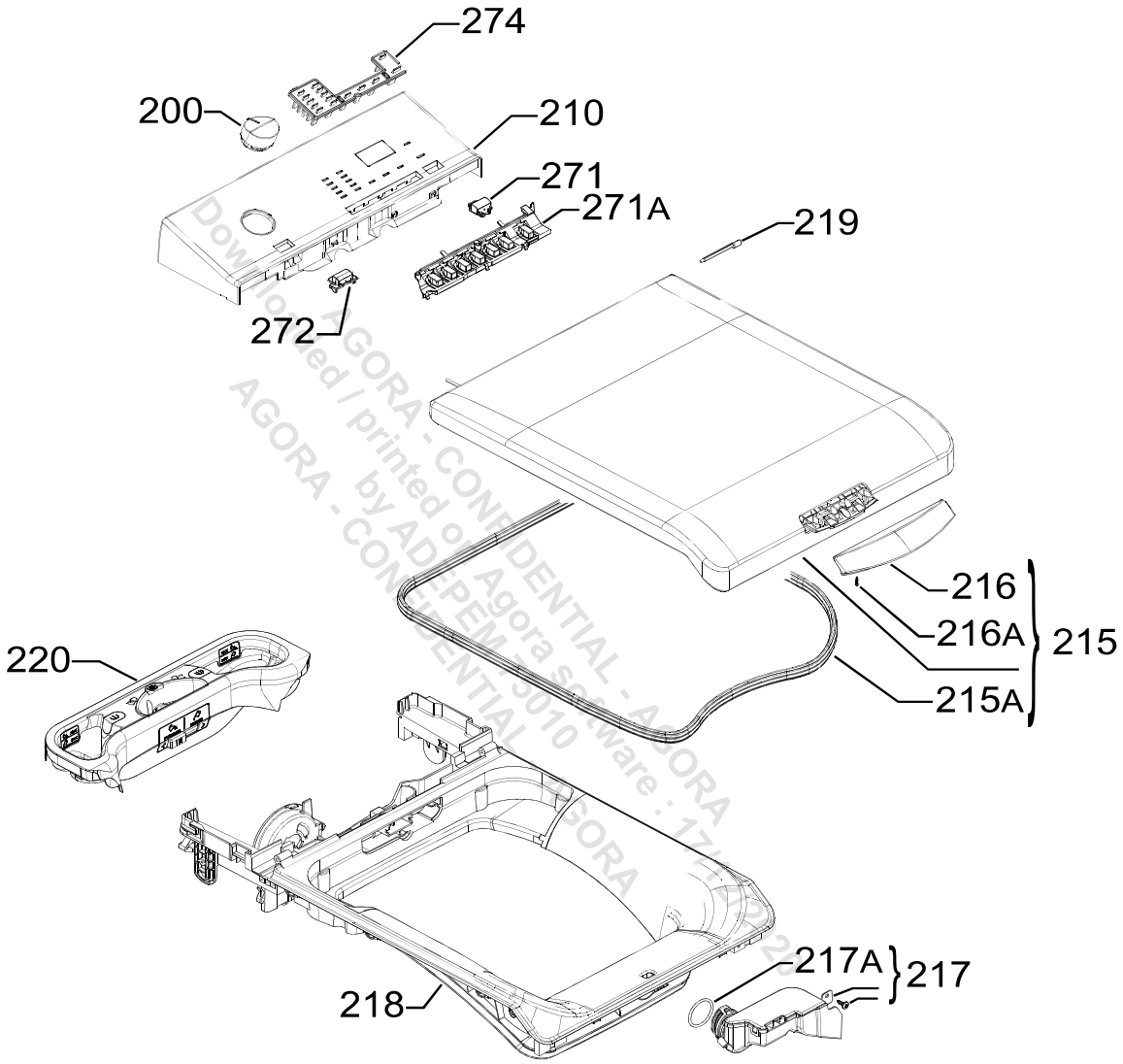

AGORA - CONFIDENTIAL - AGORA
Downloaded / printed on Agora software : 17/12/2020
by ADEPEM 5010
AGORA - CONFIDENTIAL - AGORA

P09133016810

Copyright Electrolux - Reproduction et diffusion interd ites - Copy and diffusion prohibited

N°	Référence	Description	Qté	Commentaire
200	136612200/8	BOUTON	1,00	
210	108880209/3	SUPPORT PANNEAU,IMPRIMÉ,AEG,L7	1,00	
215	192900240/8	COUVERCLE,COMPLET,BLANC,SOD,C4	1,00	
215A	108279201/9	JOINT,COUVERCLE,H2	1,00	
216	146873304/1	PRISE,BLANC	1,00	
216A	600021803/9	VIS	1,00	
217	5029994100/0	VENTILATION,COMPLET	1,00	
217A	108172401/3	JOINT,CHAMBRE DE COMPRESSION,3	1,00	
218	108232411/0	PARTIE SUPÉRIEURE,CLAU ST-H&C	1,00	
219	129733001/9	CHEVILLE DE CHARNIèRE	1,00	
220	108662302/0	COMPARTIMENT ARRIVÉE D'EAU,COM	1,00	
271	108545800/6	TOUCHE	1,00	
271A	108546400/4	SUPPORT,BOUTON	1,00	
272	108545900/4	TOUCHE,MARCHE/ARRÊT	1,00	
274	108546102/6		1,00	

Downloaded / printed on Agora software : 17/12/2020
AGORA - CONFIDENTIAL - AGORA
AGORA by ADEPEM 75010
CONFIDENTIAL - AGORA

Copyright Electrolux - Reproduction et diffusion interd ites - Copy and diffusion prohibited