Rowenta

DG8962F0/23

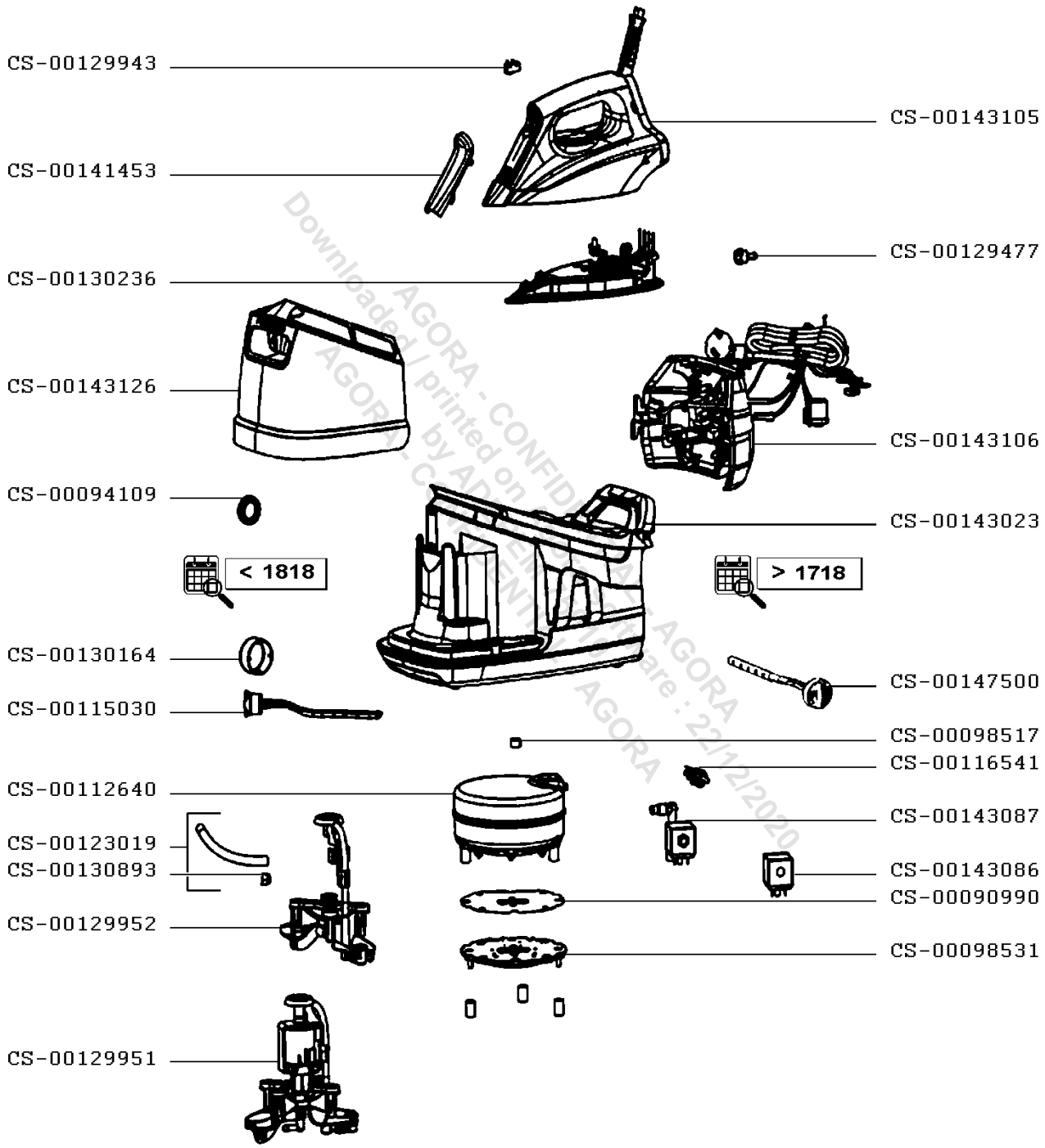

AGORA - CONFIDENTIAL - AGORA
Downloaded / printed on ... Date : 22/12/2020
by ADVENTURE
AGORA - CONFIDENTIAL - AGORA

Copyright Groupe Seb - Reproduction et diffusion interd ites - Copy and diffusion prohibited

N°	Référence	Description	Qté	Commentaire
CS-00090990	CS-00090990	PLAQUE/GRAPHITE	1,00	
CS-00094109	CS-00094109	JOINT	1,00	
CS-00098517	CS-00098517	CALE/CHAUDIERE/SUPERIEUR	1,00	
CS-00098531	CS-00098531	RESISTANCE/CHAUDIERE	1,00	
CS-00112640	CS-00112640	CHAUDIERE	1,00	
CS-00115030	CS-00115030	BOUCHON/TIROIR/CHAUDIERE	1,00	
CS-00116541	CS-00116541	INTERRUPTEUR.ON-OFF/BLANC	1,00	
CS-00119479	CS-00119479	VIS/FER A VAPEUR*3	1,00	
CS-00123019	CS-00123019	TUYAU/16CM+AGRAFE*2	1,00	
CS-00129477	CS-00129477	CONNECTEUR	1,00	
CS-00129943	CS-00129943	INTERRUPTEUR	1,00	
CS-00129951	CS-00129951	POMPE/COMPLET	1,00	
CS-00129952	CS-00129952	SUPPORT/POMPE	1,00	
CS-00130164	CS-00130164	CACHE/BOUCHON/CHAUDIERE	1,00	
CS-00130236	CS-00130236	SEMELLE/COMPLET	1,00	
CS-00130893	CS-00130893	COLLIER.OETIKER	1,00	
CS-00141453	CS-00141453	CACHE/AVANT/FER A VAPEUR	1,00	
CS-00143023	CS-00143023	BOITIER	1,00	
CS-00143086	CS-00143086	BOBINE/ELECTROVANNE	1,00	
CS-00143087	CS-00143087	ELECTROVANNE/COMPLET	1,00	
CS-00143105	CS-00143105	POIGNEE+BASE DE POIGNEE+CORDON	1,00	
CS-00143106	CS-00143106	BOITIER/AVANT+CARTE ELECTRONIQUE	1,00	
CS-00143126	CS-00143126	RESERVOIR/GRIS	1,00	
CS-00147500	CS-00147500	BOUTON/TIROIR/CHAUDIERE	1,00	

AGORA - CONFIDENTIAL - AGORA
Downloaded printed on Agora software : 22/12/2020
by APEPEM 75010
AGORA - CONFIDENTIAL - AGORA

Copyright Groupe Seb - Reproduction et diffusion interd ites - Copy and diffusion prohibited